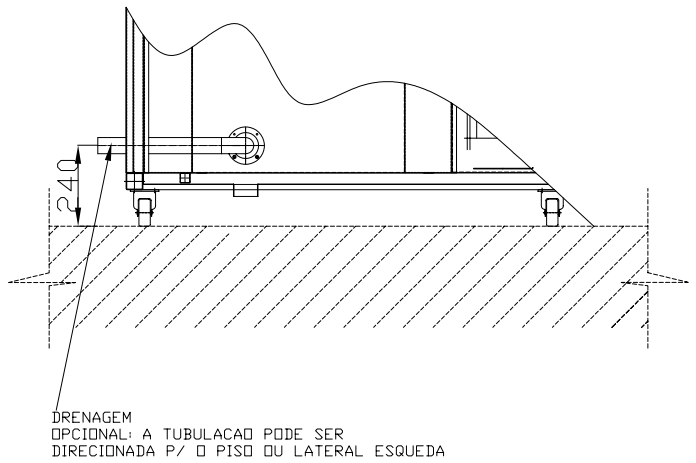

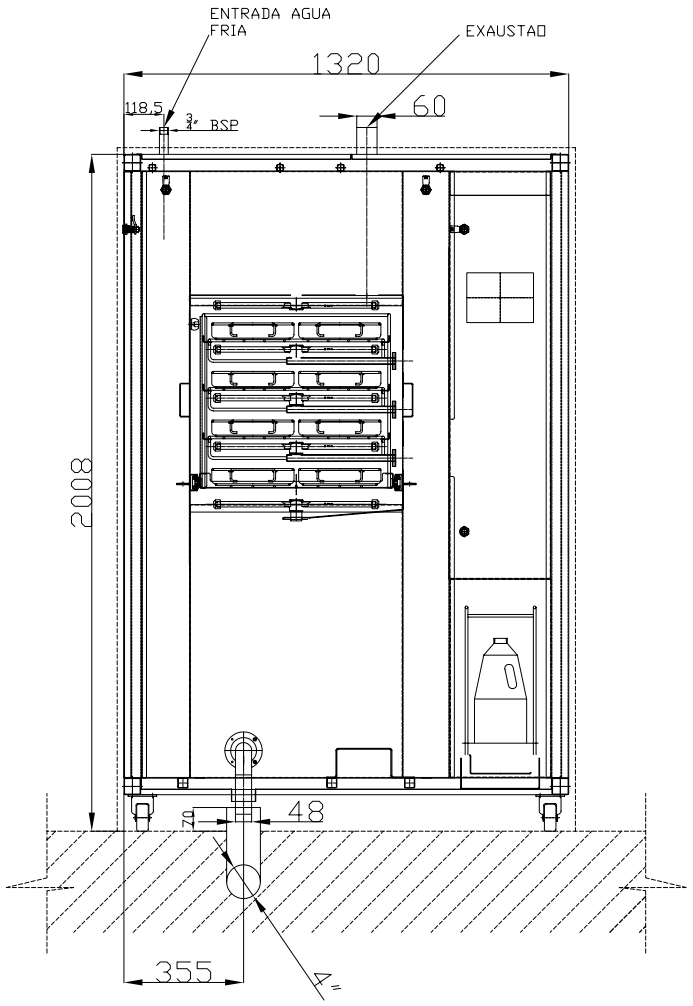

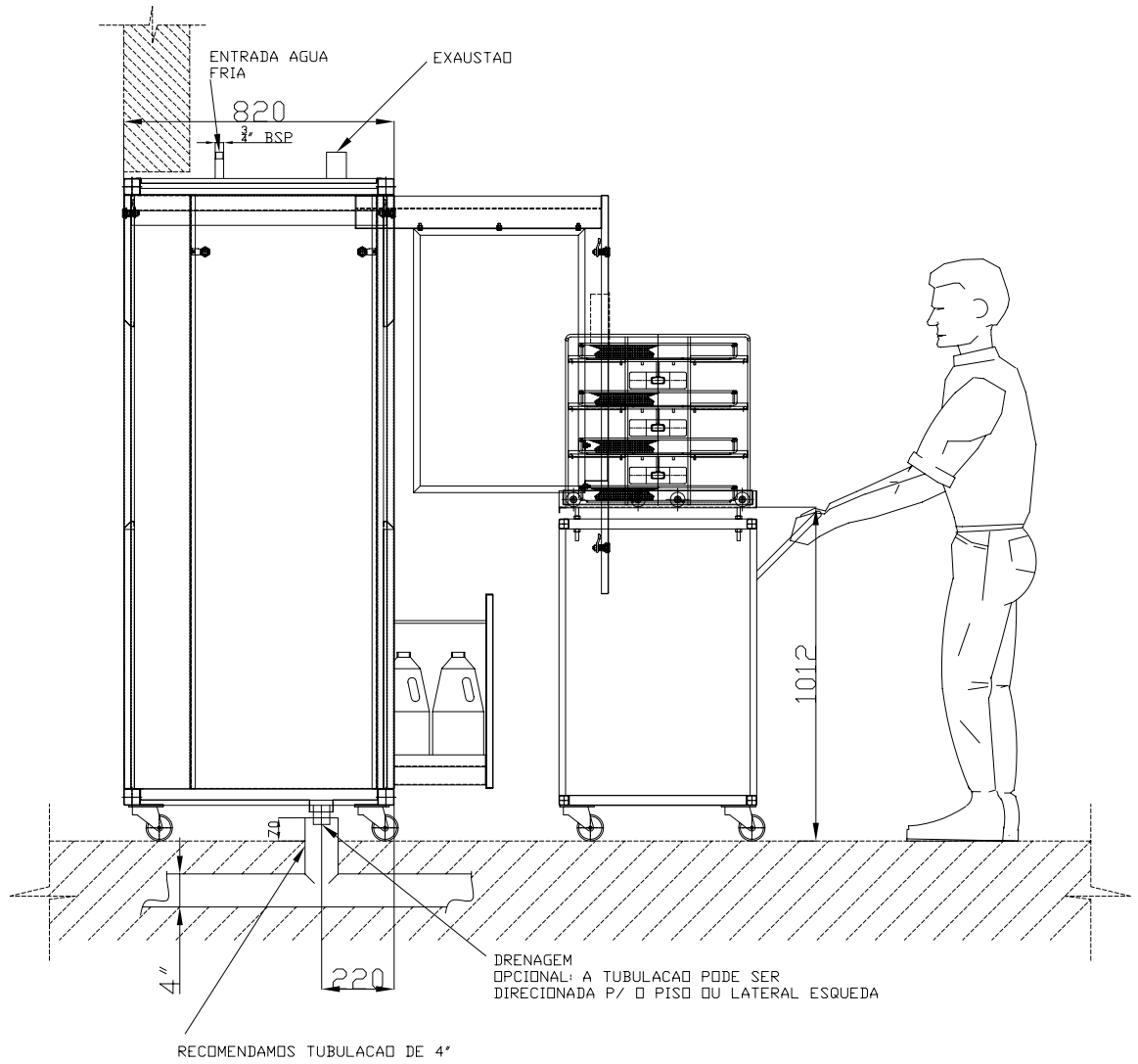

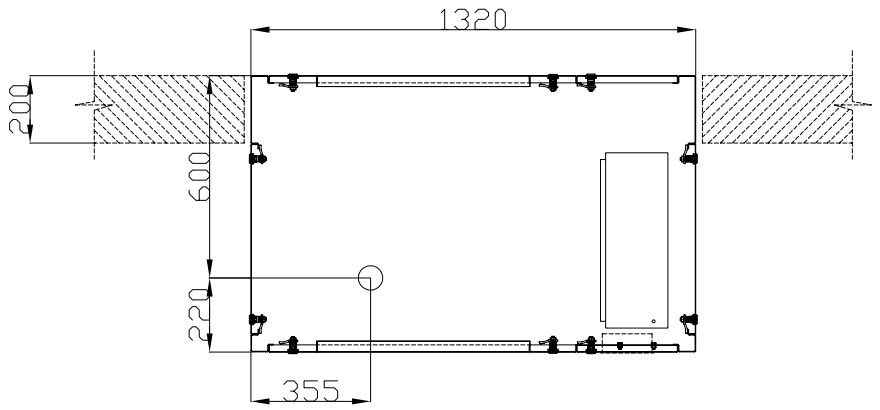

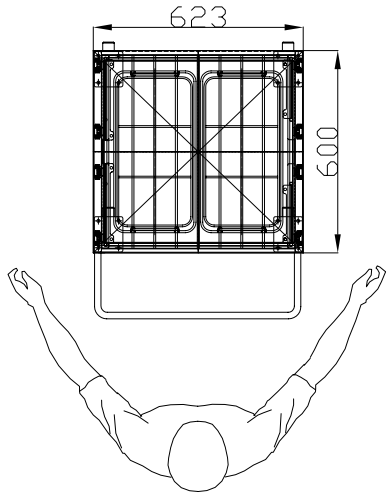

CESTOS

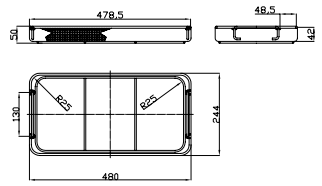

CARRO INTERNO

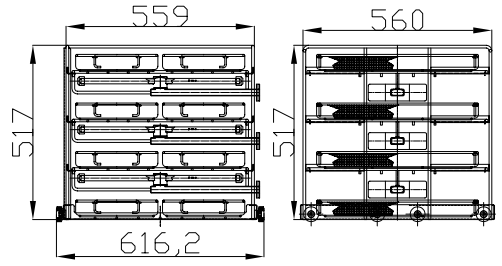

Todos os direitos e qualquer valor legal, estão reservados a UNIQUE Ind. e Com. de Prod. Eletrônicos Ltda. Sendo proibido qualquer tipo de reprodução, transmissão ou fins cópia deste documento sem prévia autorização.

				CÓDIGO MASTER MAGIC		CÓDIGO CONJUNTO	CLIENTE	
				CAD	data	nome	Descrição	escala
				des.	29/06/09	RBS	TERMODESINFCTORA MODELO T4008DP	1:1
				revi.	29/06/09	MY		formato
				aprov.	29/06/09	MTT		1
				UNIQUE	Ind. e Com de Produtos Eletrônicos LTDA.		Código 044047	GF
rev.	descrição	data	nome	desenho de origem:				