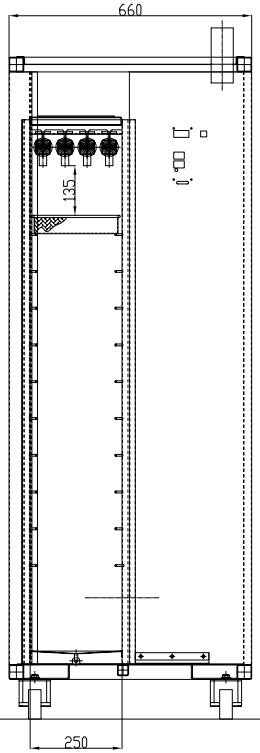

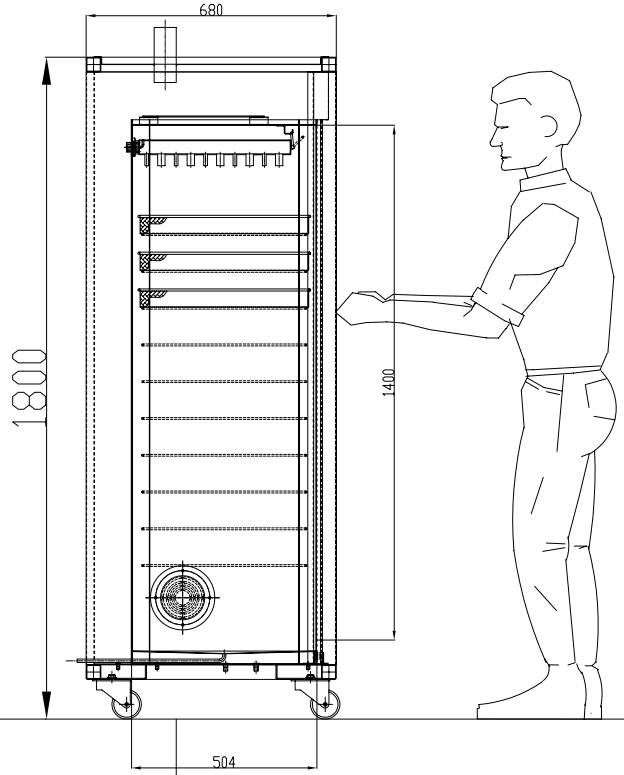

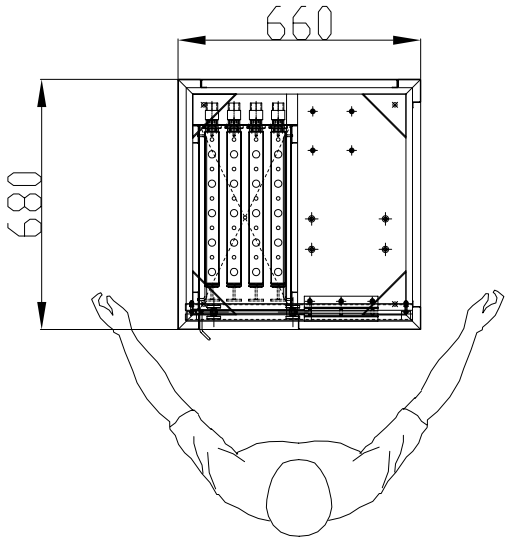

DETALHE DO ENGATE
SCALE 2/1

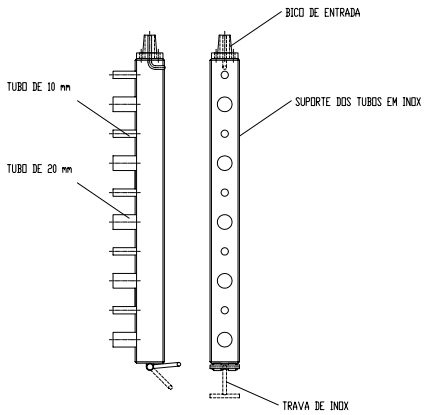

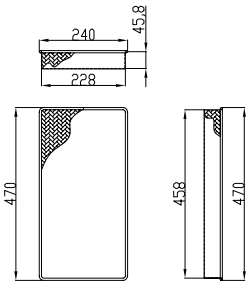

CESTO P/ TERMO E
SEC-4000 LIM
VERSÃO 01

Todos os direitos e qualquer valor legal, estão reservados a UNIQUE Ind. e Com. de Prod. Eletrônicos Ltda. Sendo proibida qualquer tipo de reprodução, transmissão ou cópia para terceiros sem prévia autorização.

CLIENTE							
GRUPO LIM							
				CAD	data	nome	Descrição
				des.	17/07/08	RBS	SECADORA MODELO SEC 4000
				rev.	17/07/08	MV	
				aprov.	17/07/08	MM	
				UNIQUE	Ind. e Com de Produtos Eletrônicos LTDA.		
rev.	descrição	data	nome	desenho de origem			

Escala: S/E
Formato: 0
Código: 2131778
Nº: 10