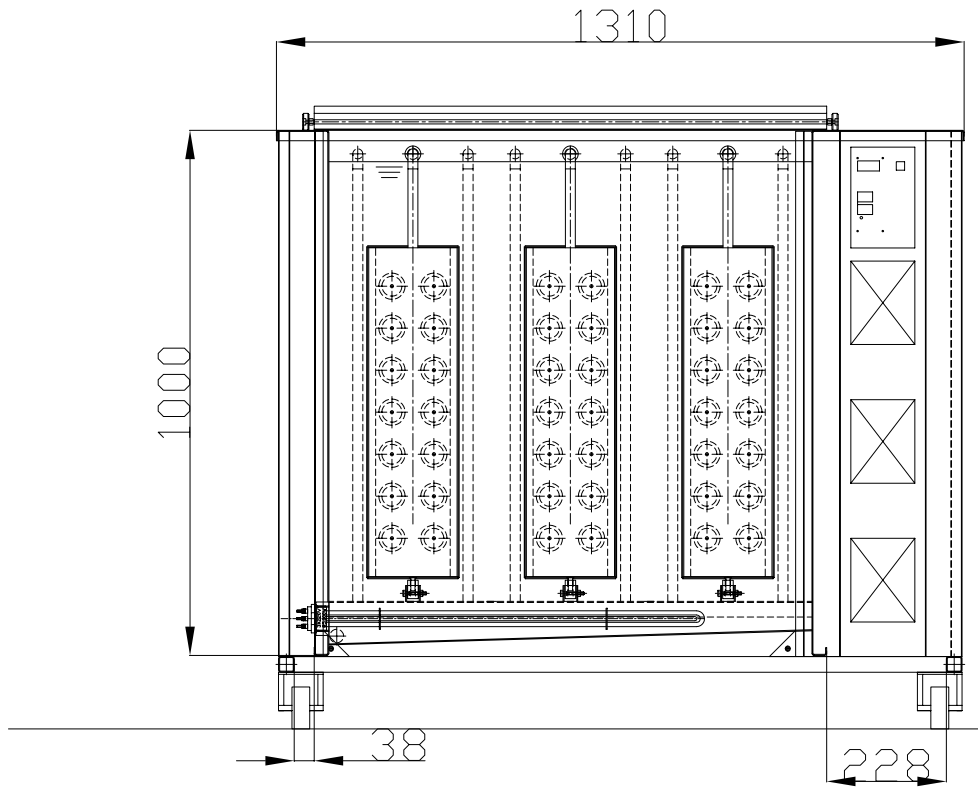

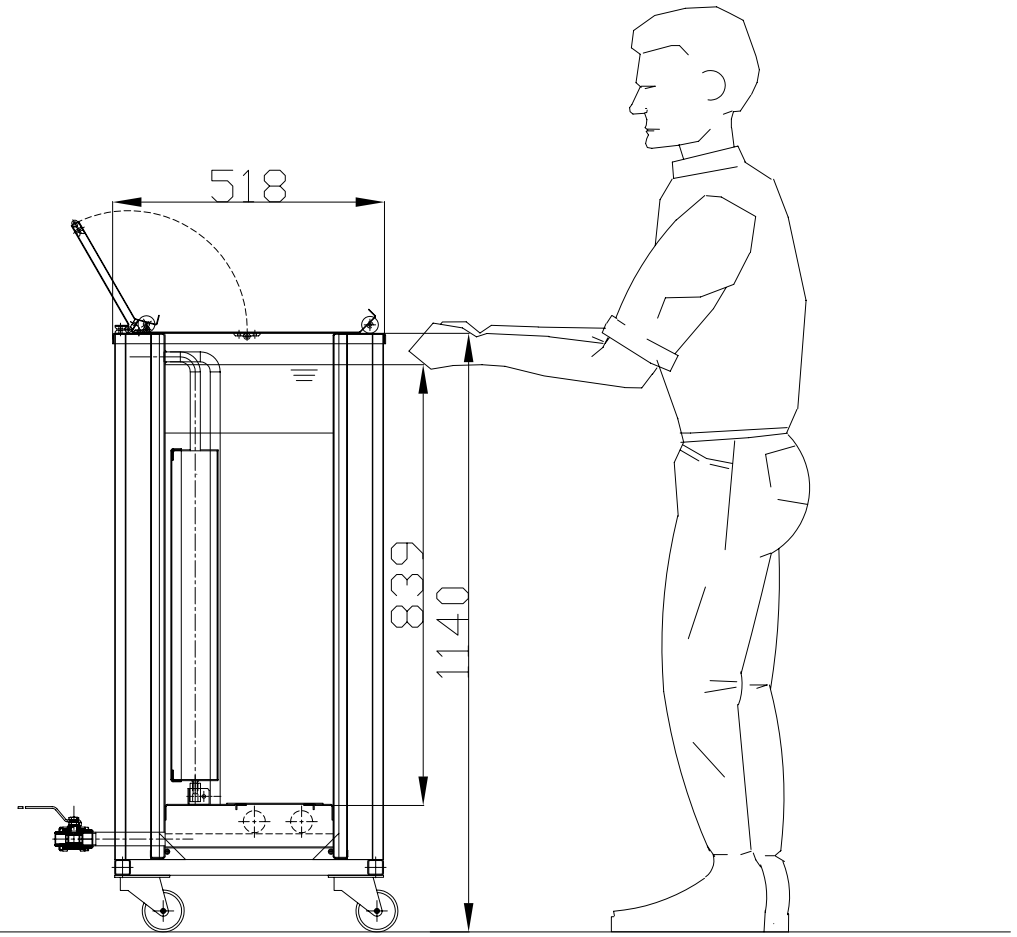

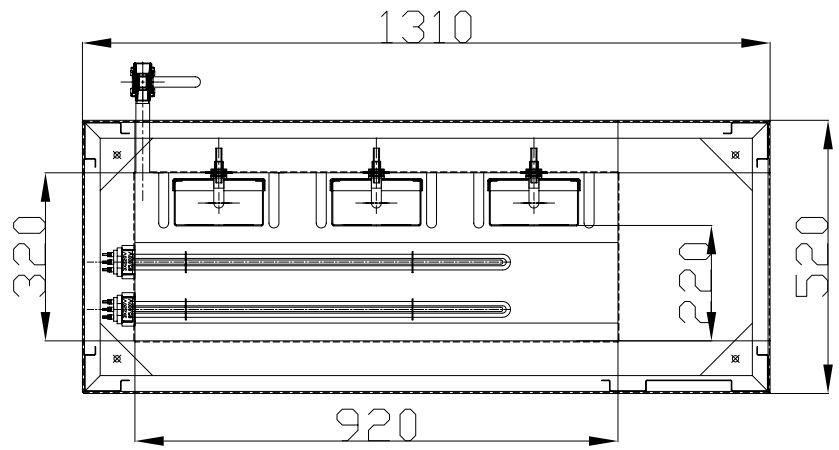

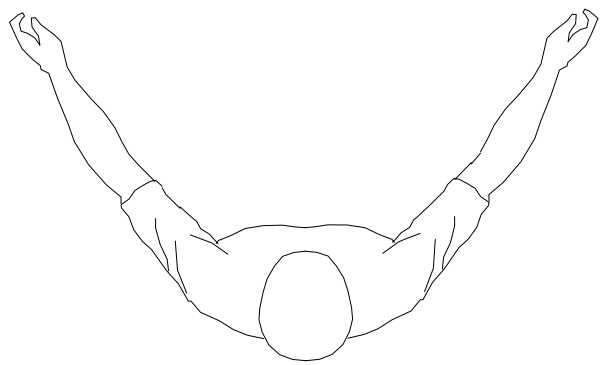

Todos os direitos e qualquer valor legal, estão reservados a UNIQUE Ind. e Com. de Prod. Eletrônicos Ltda. Sendo proibido qualquer tipo de reprodução, transmissão ou intervenção sem prévia autorização.

CLIENTE

	CAD	data	nome
des.		27/10/08	
revi.		27/10/08	
aprov.		27/10/08	

UNIQUE — Ind. e Com de Produtos Eletrônicos LTDA.

Descrição: LAVADORA ULTA-SONICA GA 160.25

Escala: S/E

Formato: 0

Código: 26227108

GF: 10

rev.	descrição	data	nome

desenho de origem: